ВЕДОМОСТЬ РАБОЧИХ ЧЕРТЕЖЕЙ ОСНОВНОГО КОМПЛЕКТА

Лист	Наименование	Примечание
1	Общие данные.	изм.1
2	Площадка НПС. Узел пуска-приема СОД. Разбивочный план 1:500	
3	Площадка насосной I подъема воды. Вертолетная	
	площадка. Разбивочный план. 1:500	изм.1
4	Площадка НПС. Узел пуска-приема СОД. План организации	
	рельефа. 1:500	
5	Площадка насосной I подъема воды. Вертолетная	
	площадка. План организации рельефа.. 1:500	изм.1
6	Площадка НПС. Узел пуска-приема СОД. План земляных масс 1:500	изм.1
7	Площадка насосной I подъема воды. Вертолетная	
	площадка. План земляных масс. 1:500	изм.1
8	Площадка НПС. Узел пуска-приема СОД. План благоустройства	
	территории. 1:500	
9	Площадка насосной I подъема воды. Вертолетная	
	площадка. План благоустройства территории. 1:500	изм.1
10	Вертолетная площадка. План взлетно-посадочной площадки.	
11	Сводный план инженерных сетей. 1:500	
12	Сводный план инженерных сетей. 1:500	изм.1
13	Подъездная автомобильная дорога. План ПК0...ПК15+34.44	
14	Подъездная автомобильная дорога. Продольный профиль	
	ПК0...ПК15+34.44	
15	Подъездная автомобильная дорога. Поперечные профили земляного	
	полотна ПК0...ПК7	
16	Подъездная автомобильная дорога.	
	Поперечные профили земляного полотна ПК8...ПК15+34.44	
17	Подъездная автомобильная дорога. Конструкция дорожной одежды.	
18	Подъездная автомобильная дорога. Схема расположения средств	
	организации дорожного движения.	
19	Информационно-предупредительные знаки. Щиты - указатели.	

ВЕДОМОСТЬ ССЫЛОЧНЫХ И ПРИЛАГАЕМЫХ ДОКУМЕНТОВ

Обозначение	Наименование	Примечание
	Ссылочные документы	
ГОСТ 6665-91	Камни бетонные и железобетонные бортовые	
серия 3.006.1-8	Каналы и тоннели сборные железобетонные	
	из лотковых элементов	
	Прилагаемые документы	
Г.5.0000.0031-И-МНЦС-11/	Спецификация оборудования изделий	
ГТП-00.000-ГТ.С	и материалов.	изм.1
Г.5.0000.0031-И-МНЦС-11/		
ГТП-00.000-ГТ.ВР	Ведомость объемов работ	изм.1 ; изм. 2
Г.5.0000.0031-И-МНЦС-11/		
ГТП-00.492.1..3-АС	Схема расположения водопропускного лотка	

ПЕРЕЧЕНЬ ВИДОВ РАБОТ, ДЛЯ КОТОРЫХ НЕОБХОДИМО СОСТАВЛЕНИЕ АКТОВ ОСВИДЕДЕТЕЛЬСТВОВАНИЯ СКРЫТЫХ РАБОТ

N п.п.	Наименование	Примечание
1	Правильность произведенной геодезической разбивки сооружения	
2	Соответствие фактических прочностных характеристик грунта основания	
	сооружения, принятых при проектировании	
3	Возведение и уплотнение земляного полотна и подготовка его	
	поверхности для устройства дорожных одежд	
4	Устройство и уплотнение конструктивных слоев дорожных одежд	
	проездов и площадок	

схема привязки строительной геодезической сетки

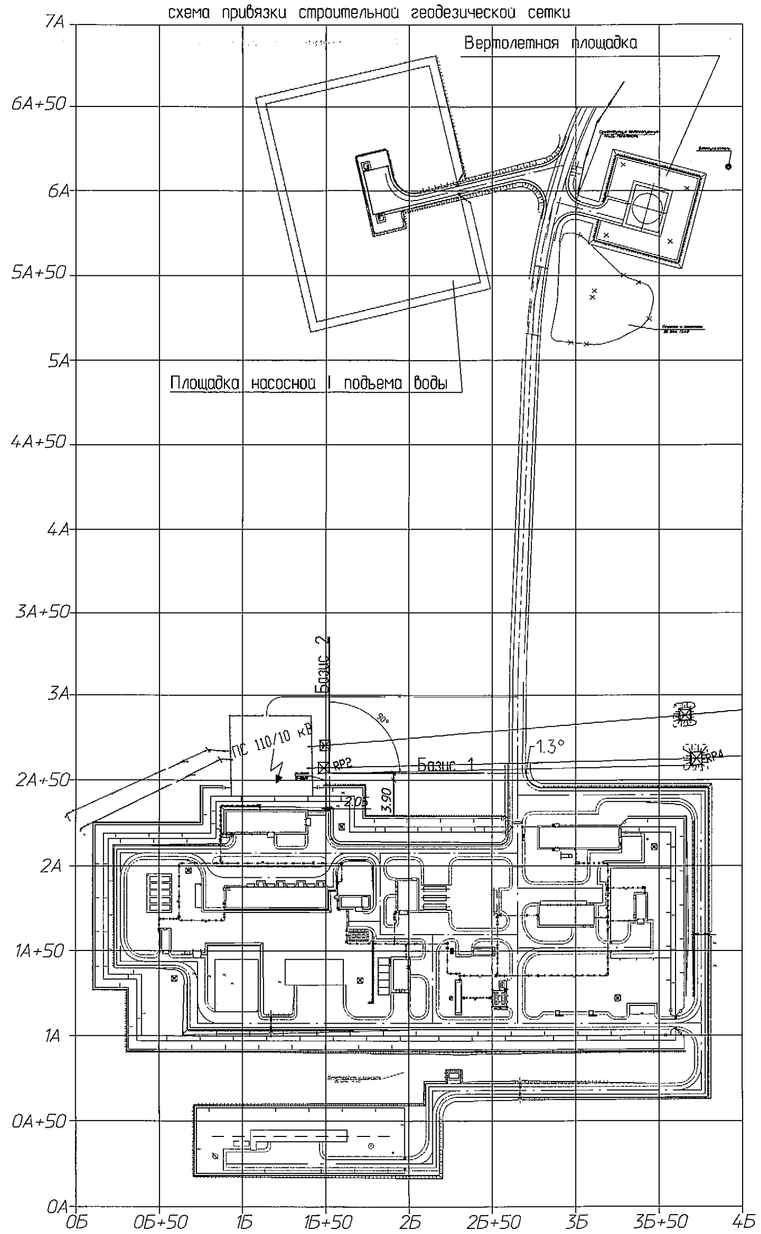

1. Рабочая документация разработана на основании задания на проектирование ТЗ-260/15-74.20.13-ГТП-032-11 в соответствии с нормативными документами: СНиП 2.05.07-91*, СНиП II-89-80*, СанПиН 2.2.1/2.1.1.1200-03, ФЗ N 123-ФЗ, СНиП 2.05.06-85*, ТПР-23.040.00-КТН-012-11.

2. В административном отношении НПС "Первомайка" расположена в Томской области Колпашевский район.

3. При проектировании использовались инженерно-геодезические и инженерно-геологические изыскания выполненные ОАО "ТомскТИСИЗ" г. Томск в 2011 году.

4. Топографическая съемка выполнена в М 1:500 Система координат - местная. Система высот - Балтийская 1977 года.

5. Координатная привязка сооружений произведена в строительной геодезической сетке, разбитой от базисов 1 и 2.

Базис 1, проведен под углом 1,3° от линии проведенной через РР2 и РР4, расположенных на существующих опорах ВЛ 110кВ.

Базис 2, проведен через точку РР2 под углом 90° от базиса 1.

Точка РР2 имеет координату 2А+53.91; 2Б+52.03.

6. Привязка сооружений в высотном отношении произведена от существующего репера РР2 75.50

74.49.

7. До начала работ необходимо произвести вырубку деревьев с корчевкой пней, снятие плодородного грунта толщиной 0,20 м с территории строительства,. демонтаж ограждения, разборку покрытия, осушение и засыпку существующих водоемов.

Вырубку деревьев произвести на расстоянии 20 м от ограждения площадок.

8. Заказчик при закупке оборудования, строительных конструкций и материалов обязан требовать от поставщиков копии действующих сертификатов (разрешительных документов), заверенные подписью и печатью изготовителя (поставщика) или нотариуса.

8. Технические решения, принятые в чертежах, соответствуют требованиям экологических,санитарно-гигиенических, противопожарных норм, действующих на территории Российской Федерации и обеспечивают безопасную для жизни и здоровья людей эксплуатацию объекта, при соблюдении предусмотренных рабочими чертежами мероприятий.

9. Изменение 1 внесено на основании письма ОАО "Центрсибнефтепровод" № 35-11/276 от 13.01.12 г. Размещение Насосных первого подъема воды выполнено в соответствии с отчетом ООО"Спецгеострой" 2012 г.

Разрешение N 985-11 от 10.2011г. внес Кузнецова О.Т.

Взам.инв.N | Подпись и дата | Инв.N подл.

Изм	Кол.уч	Лист	N док	Подпись	Дата
1	-	зам.	070-12		01.12

Г.5.0000.0031-И-МНЦС-11/ГТП-00.000-ГТ

Магистральный нефтепровод Александровское-Анжеро-Судженск. НПС "Первомайка". Корректировка

Разраб.	Кузнецова		01.12
Провер.	Куликова		01.12
Нач.отд.	Ярмоленко		01.12
ГИП	Герлингер		01.12
Н.контр	Плешков		01.12

Генеральный план и сооружения транспорта

Стадия	Лист	Листов
Р	1	19

Общие данные

ОАО "Гипротрубопровод" филиал "Волгоградгипротрубопровод"

формат А2