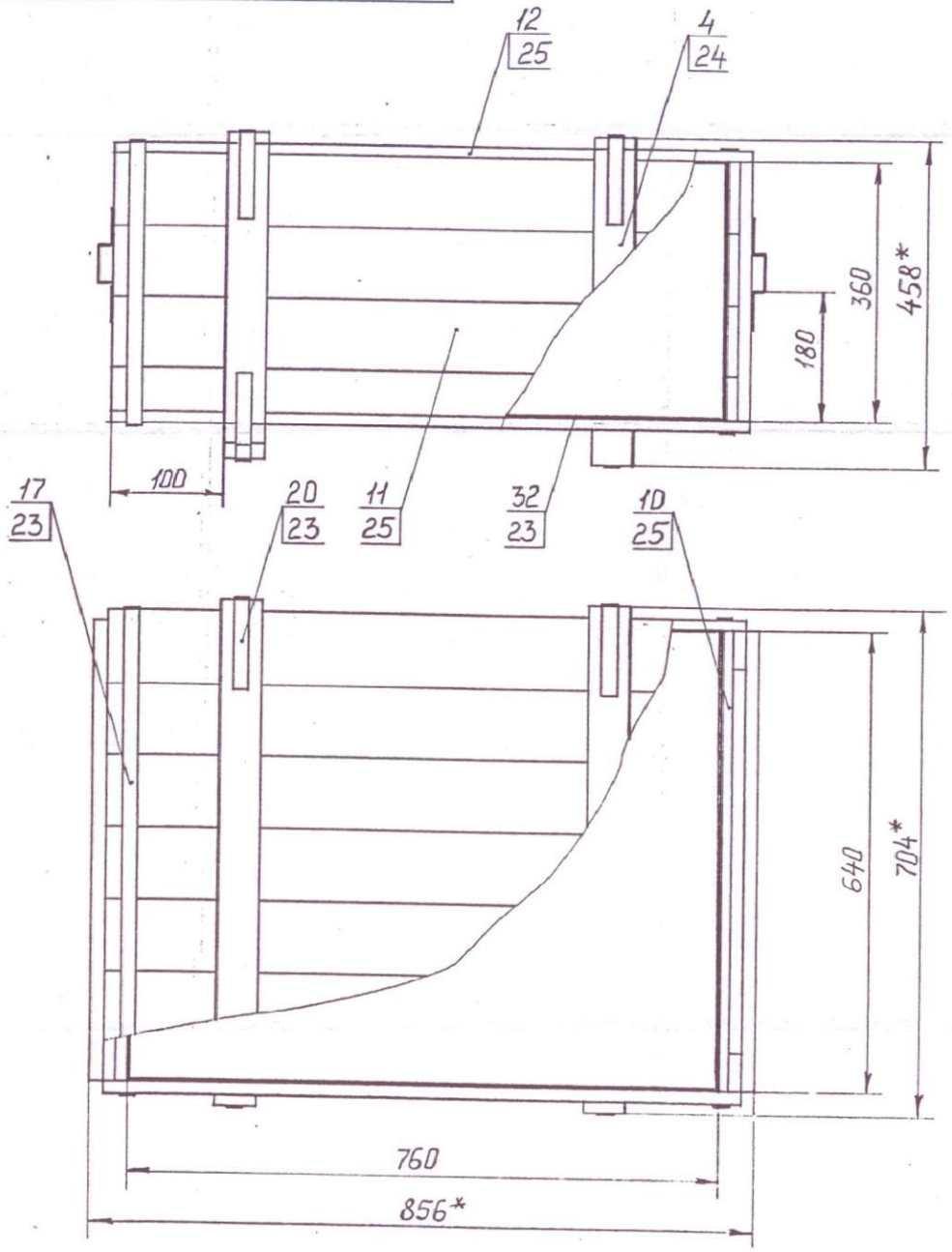

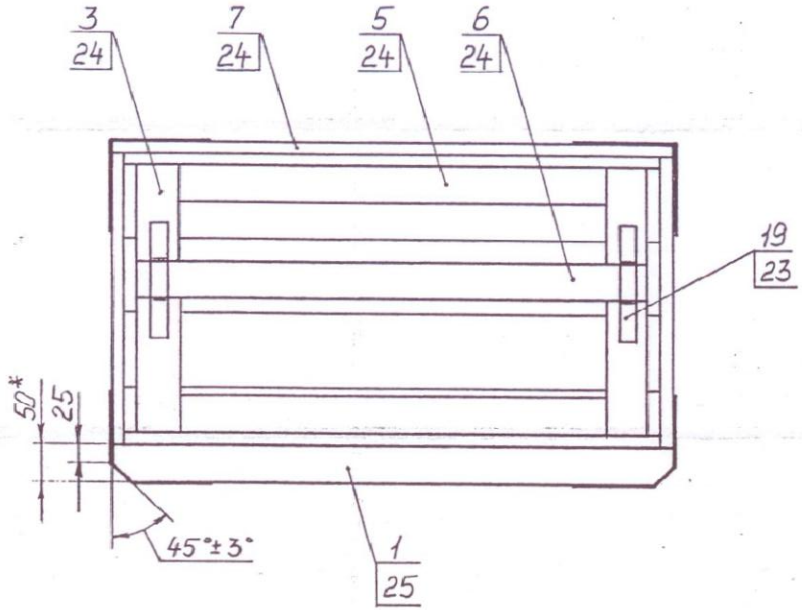

1. Влажность пиломатериалов не более 20

2.* Размеры для справок.

3. Неуказанные предельные отклонения ра
по H16, h16, $\pm \frac{IT16}{2}$ ГОСТ 6449.5-82.

4. Шероховатость поверхн. древесины вн
ящика $Rz\,max\,1200$, снаружи – $Rz\,max\,320$.

5. Доски стенок, дна и крышки соедини
по типу К-3. ГОСТ 9330-76.
Допускается тип соединения К-2.

6. Ящик внутри обить пергамином поз

7. Крышку поз.12 прибить после упа
изделий.

8. Остальные ТТ по ГОСТ 2991-85.

2		ТЕЯИ.116-03			30.06.03	ТЕЯИ.321163.030 СБ
1		ТЕЯИ.21-08				
Изм.	Лист	№Докум.	Подп.	Дата		Ящик
Разраб.		Фомина				Сборочный чертеж
Пров.		Балотов		02.02.01		
Т.контр.		Буренина		02.02.01		
Н.контр.		Козлова				
Утв.		Тихомиров		02.02.01		

Лит. 0 0,
Лист 2

Перв. примен. ТЕЯИ.321163.030

Инв. № подл. | Подп. и дата | Взам. инв. № | Инв. № дубл. | Подп. и дата

03165 | Лиц. 6.02.01